300584

CONSUMA 1

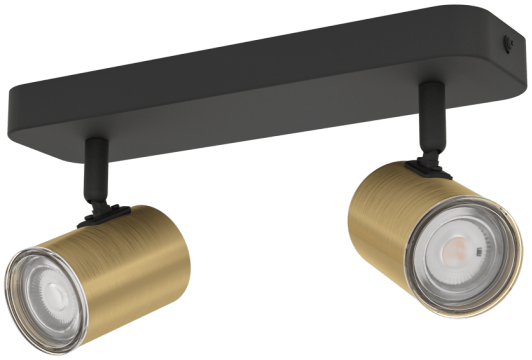

Informatii generale

Numar material	300584
Tip	Spot
Segment produs	Lămpi cameră de zi
Tema	Baie

Dimensiuni

Înălțime articol (mm/in)	130
Lățime articol (mm/in)	80
Lungime articol (in mm/in)	280
Greutate netă (kg)	0,67

Material & culoare

Material carcasă	Oțel
Culoare carcasă	black, brushed brass

Functionalitate

Tip întrerupător	Fară întrerupător
Baterie	Nu

Inofrmatii tehnice

Grad de protecție	IP44
Clasa de protecție	2
Voltaj	220-240V,50/60Hz
Tensiune de operare	220-240V,50/60Hz
Watt 1	5

Bec 1

Tip bec 1	LED
Becuri incluse 1	Exclus
Tip dulie 1	GU10



GU10 2 x 5 W IP44

Ne rezervăm dreptul la modificări tehnice

Contact | Support
eglo.com/en/eglo-worldwide